弊社製品に関するお断り

弊社製品をご使用いただく際には、事前に必ずお読みください。

⚠ 注 意

■ カタログの記載内容

当カタログの記載内容は2023年3月現在のものです。製品改良などのために予告なく記載内容を変更することや当カタログに記載の製品の供給を停止することがあります。したがいまして、ご使用の際は必ず最新の情報をご確認の上、ご使用くださいますようお願いします。

当カタログの記載内容または納入仕様書の範囲外で弊社製品をご使用になり、万一その使用機器に損害、不具合などが生じましても弊社は一切の責任を負いかねますのでご了承ください。

■ 納入仕様書の取り交わし

当カタログに記載の製品の仕様の詳細につきましては、納入仕様書を用意しておりますので、弊社までお問い合わせください。弊社製品のご使用前に、必ず納入仕様書の取り交わしをお願いします。

■ 実機での事前評価

弊社製品のご使用に際しては、使用する機器に実装された状態および実際の使用環境での評価および確認を必ず行ってください。

■ 用途の限定

1. 使用可能な機器

当カタログに記載の製品は、一般的な民生用電子機器【AV機器、OA機器、家電製品、事務機器、情報通信機器(携帯電話、パソコンなど)】、および当カタログもしくは納入仕様書に個別に記載されている機器または弊社が別途承諾した機器に汎用・標準的な用途で使用されることを意図しています。
なお、以下の機器へのご使用につきましては、これらの機器に使用されることを意図した製品シリーズを用意していますので、当カタログまたは納入仕様書の内容をご確認の上、該当製品をご使用ください。

用途	製品シリーズ		品質グレード ※注3
	対象機器 ※注1	カテゴリ(品番記号 ※注2)	
車載	自動車用電子機器(制御系・安全系)	A	1
	自動車用電子機器(ボディ系・情報系)	C	2
産機	通信インフラ・産業機器	B	2
医療	医療機器(国際分類クラスⅢ)	M	2
	医療機器(国際分類クラスⅠ、Ⅱ)	L	3
民生	一般的な電子機器	S	3
	モバイル機器専用 ※注4	E	4

※注1：弊社が認識している当該機器に対して電子部品に求められる一般的な要求仕様に基づき、当該製品シリーズのご使用を推奨するものです。各製品シリーズの対象機器以外の機器へのご使用をご検討の際には、必ず事前に弊社までお問い合わせをお願いします。
※注2：品番上、左から2桁目に「カテゴリ」を示す記号が上表のとおり付されます。詳細につきましては、各製品の品番表記法に関する説明資料をご確認ください。
※注3：各製品シリーズにおいて、上位順に1から4までの「品質グレード」を設定しております。なお、弊社の書面による事前の承諾を得ることなく、各製品の品質グレードに対して上位の品質グレードが設定されている機器につきましては、当該製品をご使用されないようお願いします。
※注4：本製品シリーズは、対象機器を一般的な民生用電子機器のうちモバイル機器(スマートフォン、タブレットPC、スマートウォッチ、携帯ゲーム機など)に限定したものです。設計、仕様、使用環境などが「一般的な電子機器」向け製品シリーズ(カテゴリ:S)とは異なりますので、詳細につきましては、納入仕様書をご確認ください。なお、「一般的な電子機器」向け製品シリーズ(カテゴリ:S)は、モバイル機器用途でもご使用いただけます。

▶当カタログには、紙面の都合上代表的な仕様しか記載しておりませんので、弊社製品をご検討いただく際には、納入仕様書にて詳細な仕様の確認をお願いします。
また、各製品の詳細情報(特性グラフ、信頼性情報、使用上の注意事項など)につきましては、弊社Webサイト(http://www.ty-top.com/)に掲載しております。

2. 個別問合せが必要な機器

当カタログに記載の製品について、その故障や不具合、またそれに起因する誤動作が生命、身体もしくは財産に危害や損害を及ぼす恐れ、または社会に深刻な影響を及ぼす恐れのある以下の機器（当カタログまたは納入仕様書に記載されている使用可能な機器を除く）へのご使用をご検討の際には、必ず事前に弊社までお問い合わせをお願いします。

(1) 輸送機器（自動車駆動制御装置、列車制御装置、船舶制御装置など）
(2) 交通用信号機器
(3) 防災・防犯機器
(4) 医療機器（国際分類クラスⅢ）
(5) 公共性の高い情報通信機器・情報処理機器（電話交換機、電話・無線・放送などの基地局など）
(6) その他、上記と同等の品質や信頼性が求められる機器

3. 使用禁止機器

極めて高度な安全性や信頼性が求められる以下の機器につきましては、弊社製品をご使用されないようお願いします。

(1) 宇宙機器（人工衛星、ロケットなど）
(2) 航空機器 ※注1
(3) 医療機器（国際分類クラスⅣ）、インプラント（体内植込み型）医療機器 ※注2
(4) 発電制御機器（原子力・水力・火力発電所向けなどの機器など）
(5) 海底機器（海底中継機器、海中での作業機器など）
(6) 軍事用機器
(7) その他、上記と同等の安全性や信頼性が求められる機器

※注1：航空機の安全運航に直接、支障を及ぼさない機器【機内エンターテイメント機器、機内照明、電動シート、調理用機器など】に限り、弊社が別途指定する一定条件を満たした場合、弊社製品をご使用いただける場合があります。これらの機器へのご使用をご検討の際には、必ず事前に弊社までお問い合わせをお願いします。
※注2：体内に植込む体内ユニットに加え、それと接続する体外ユニットも含みます。

4. 責任の制限

弊社の書面による事前の承諾を得ることなく、弊社が使用されることを意図していない機器、前述の弊社への問合せが必要な機器または弊社が使用を禁止する機器に当カタログに記載の製品を使用したことによりお客様または第三者に生じた損害に関して、弊社は一切の責任を負いかねますのでご了承ください。

■ 安全設計

安全性や信頼性の要求が高い機器、回路などに弊社製品をご使用の際には、十分な安全性評価や信頼性評価を実施してください。また、保護回路・保護装置を設けたシステム、冗長回路を設けて単一故障では不安全とならないシステムなどによりフェールセーフ設計の配慮を行い、十分な安全性の確保をお願いします。

■ 知的財産権の取扱い

当カタログに記載の情報は、製品の代表的動作・応用を説明するためのものであり、その使用に際して弊社および第三者の知的財産権その他の権利に対する保証または実施権の許諾を行うものではありません。

■ 保証範囲

弊社製品の保証範囲につきましては、納入仕様書に記載されている製品仕様との合致および納入された弊社製品単体の保証に限られ、弊社製品の故障や不具合から誘発される損害に関して、弊社は一切の責任を負いかねますのでご了承ください。ただし、弊社製品が当カタログまたは納入仕様書に個別に記載されている機器に汎用・標準的な用途で使用されることを条件として、取引基本契約書、品質保証協定書など別途書面による契約が締結されている場合は、その内容にしたがって保証させていただきます。

■ 正規販売チャンネル

当カタログの記載内容につきましては、弊社の営業所・販売子会社・販売代理店（いわゆる「正規販売チャンネル」）からご購入いただいた弊社製品に適用します。上記以外からご購入いただいた弊社製品に関しては適用対象外とさせていただきますのでご了承ください。

■ 輸出注意事項

当カタログに記載の製品の一部には、輸出の際に「外国為替及び外国貿易法」並びに米国の輸出管理関連法規などの規制をご確認の上、必要な手続きをお取りいただく必要のある製品があります。ご不明な場合には弊社までお問い合わせください。

▶当カタログには、紙面の都合上代表的な仕様しか記載しておりませんので、弊社製品をご検討いただく際には、納入仕様書にて詳細な仕様の確認をお願いします。
また、各製品の詳細情報（特性グラフ、信頼性情報、使用上の注意事項など）につきましては、弊社Webサイト（http://www.ty-top.com/）に掲載しております。

車載アプリケーションガイド

弊社は、自動車用電子機器を次の4つの区分に分類したうえで、弊社製品毎に、ご使用可能な区分を設定し、それに対応する製品シリーズ（左から2桁目の品番記号が「A」または「C」）を用意しております。したがいまして、自動車用電子機器に弊社製品をご使用の際は、当該区分を必ずご確認の上、それに対応した製品シリーズをご使用くださいますようお願いします。ご不明な場合には弊社までお問い合わせください。

製品シリーズ （左から2桁目の品番記号）	区　分	自動車用電子機器（代表例）
A	制御系	・エンジンECU（電子制御燃料噴射装置） ・クルーズコントロールユニット ・4WS（4輪操舵システム） ・トランスミッション ・パワーステアリング ・HEV/PHV/EV基幹制御（バッテリー、インバーター、DC-DC） ・車載ロケータ（車両位置情報提供装置）　など
	安全系	・ABS（アンチロックブレーキシステム） ・ESC（横滑り防止装置） ・エアバッグ ・ADAS（走る・曲がる・止まるを直接制御する装置）　など
C	ボディ系	・ワイパー ・自動ドア ・パワーウインドウ ・キーレスエントリー ・電動ドアミラー ・デジタルミラー ・車内照明 ・カーエアコン・空調システム ・TPMS（タイヤ空気圧監視システム） ・盗難防止装置（イモビライザ） ・ADAS（センサ、安全装置・パワートレインと連動しない機器）　など
	情報系	・カーインフォテイメント機器 ・ITS／テレマティクス機器 ・インストルメントクラスタパネル ・ドライブレコーダー（カーメーカー純正品）　など

▶当カタログには、紙面の都合上代表的な仕様しか記載しておりませんので、弊社製品をご検討いただく際には、納入仕様書にて詳細な仕様の確認をお願いします。
また、各製品の詳細情報（特性グラフ、信頼性情報、使用上の注意事項など）につきましては、弊社Webサイト（http://www.ty-top.com/）に掲載しております。

車載(ボディ系・情報系)用 巻線フェライト系パワーインダクタ LCXH シリーズ

シリーズ前の記号は、品番から抽出したものであり、製品の種類や特性などの区分を示すためのものです。

リフロー
AEC-Q200

AEC-Q200 Grade 2 (Grade 2 テスト条件にて評価実施済みです。)
*使用環境温度:-40～105℃

■品番表記法

*使用温度範囲 : -40～125℃(製品自己発熱含む)

L C X H	F	6 0 6 0	Y E	L	1 0 0	M	M R
①	②	③	④	⑤	⑥	⑦	⑧

①シリーズ

記号 (1)(2)(3)(4)	
LCXH	車載(ボディ系・情報系)用 巻線フェライト系パワーインダクタ

(1) 製品群

記号	
L	インダクタ

(2) カテゴリ

記号	推奨機器	品質グレード
C	自動車用電子機器(ボディ系・情報系)	2

(3) 種類

記号	
X	巻線フェライト系 ドラム型

(4) 特徴、特性

記号	
H	パワーチョークハイブリッド

②特徴

記号	特徴
F	底面電極(銀×はんだ) フィレット対応

③寸法(L×W)

記号	寸法(L×W)[mm]
3030	3.0×3.0
4040	4.0×4.0
5050	5.0×5.0
6060	6.0×6.0

④寸法(H)

記号	寸法(H)[mm]
QK	1.5
WK	2.0
WB	2.2
XK	3.0
XA	3.1
YE	4.5

⑤包装

記号	包装
T	テーピング
L	テーピング

⑥公称インダクタンス

記号(例)	公称インダクタンス[μH]
2R2	2.2
100	10
101	100

※R=小数点

⑦インダクタンス許容差

記号	インダクタンス許容差
M	±20%
N	±30%

⑧管理記号

▸ 当カタログには、紙面の都合上代表的な仕様しか記載しておりませんので、当社製品をご検討頂く際には、納入仕様書にて詳細な仕様の確認をお願いします。
また、各商品の詳細情報(特性グラフ、信頼性情報、使用上の注意事項など)につきましては、当社 Web サイト(http://www.ty-top.com/)に掲載しております。

■標準外形寸法／標準数量

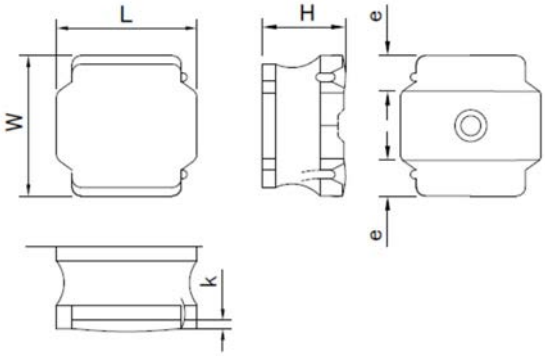

推奨ランドパターン

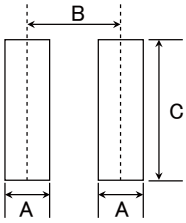

Type	A	B	C
3030	1.3	2.3	2.7
4040	1.5	3.3	3.5
5050	1.9	4.2	3.8
6060	2.4	5.0	4.8

単位：mm

Type	L	W	H	e	k(参考値)	標準数量 [pcs] テーピング
3030QK	3.0±0.2 (0.118±0.008)	3.0±0.2 (0.118±0.008)	1.5 max (0.059 max)	0.8±0.3 (0.031±0.012)	0.1 min (0.004 min)	2000
4040WK	4.0±0.2 (0.158±0.008)	4.0±0.2 (0.158±0.008)	2.0 max (0.079 max)	1.0±0.3 (0.039±0.012)	0.1 min (0.004 min)	700
5050WB	5.0±0.2 (0.197±0.008)	5.0±0.2 (0.197±0.008)	2.2 max (0.088 max)	1.3±0.3 (0.051±0.012)	0.2 min (0.008 min)	800
5050XA	5.0±0.2 (0.197±0.008)	5.0±0.2 (0.197±0.008)	3.1 max (0.122 max)	1.3±0.3 (0.051±0.012)	0.2 min (0.008 min)	500
6060XK	6.0±0.2 (0.236±0.008)	6.0±0.2 (0.236±0.008)	3.0 max (0.118 max)	1.65±0.3 (0.053±0.012)	0.3 min (0.012 min)	2000

単位：mm(inch)

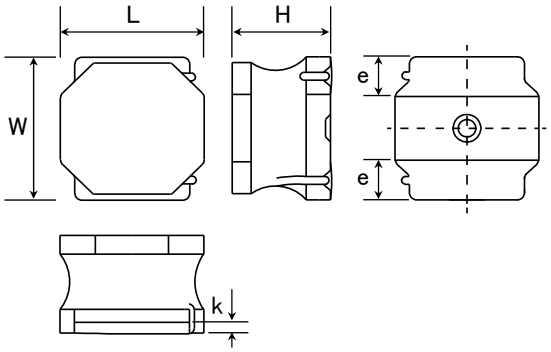

推奨ランドパターン

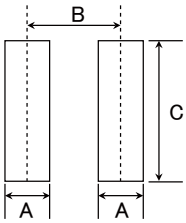

Type	A	B	C
6060	2.4	5.0	4.8

単位：mm

Type	L	W	H	e	k(参考値)	標準数量 [pcs] テーピング
6060YE	6.0±0.2 (0.236±0.008)	6.0±0.2 (0.236±0.008)	4.5 max (0.177 max)	1.65±0.3 (0.053±0.012)	0.3 min (0.012 min)	1500

単位：mm(inch)

▸ 当カタログには、紙面の都合上代表的な仕様しか記載しておりませんので、当社製品をご検討頂く際には、納入仕様書にて詳細な仕様の確認をお願いします。
また、各商品の詳細情報（特性グラフ、信頼性情報、使用上の注意事項など）につきましては、当社 Web サイト（http://www.ty-top.com/）に掲載しております。

■アイテム一覧

・カタログ記載の巻線フェライト系パワーインダクタは全てRoHS対応品です。

注）
・ ご使用の回路や機器により、個別仕様の取り交わしが必要になります。必ず、正規販売チャンネルにお問い合わせください。
・ 車載（ボディ系・情報系）用途向け（AEC-Q200 Qualified）の製品です。詳細につきましては、「車載アプリケーションガイド」を必ずご確認ください。
＜ AEC-Q200 ：AEC-Q200 qualified＞
車載（ボディ系・情報系）用途向け巻線フェライト系パワーインダクタは、代表アイテムによるAEC-Q200に対応した評価試験実施済みです。
本製品の詳細な仕様、評価試験結果等に関しては、正規販売チャンネルにお問い合わせください。
なお、ご注文に際しては、納入仕様書の取り交わしをお願いします。

●3030QK type

新品番	旧品番（参考用）	公称インダクタンス［μH］	インダクタンス許容差	直流抵抗［mΩ］Max (Typ)	定格電流 ※）［A］			測定周波数［MHz］
					直流重畳許容電流 Idc1 Max (Typ)	温度上昇許容電流① Idc2 Max (Typ)	温度上昇許容電流② Idc2 Max (Typ)	
LCXHF3030QKTR47MNR	NRM3015T R47MNRSV	0.47	±20%	23 (18)	3.10 (4.50)	2.20 (2.60)	4.00 (4.55)	0.1
LCXHF3030QKT1R0MNR	NRM3015T 1R0MNRSV	1	±20%	33 (28)	2.30 (3.20)	1.70 (2.10)	3.20 (3.60)	0.1
LCXHF3030QKT1R5MNR	NRM3015T 1R5MNRSV	1.5	±20%	46 (38)	1.80 (2.25)	1.60 (2.00)	2.60 (2.95)	0.1
LCXHF3030QKT2R2MNR	NRM3015T 2R2MNRSV	2.2	±20%	72 (60)	1.50 (1.90)	1.40 (1.80)	2.30 (2.60)	0.1
LCXHF3030QKT3R3MNR	NRM3015T 3R3MNRSV	3.3	±20%	96 (80)	1.20 (1.63)	1.20 (1.60)	1.90 (2.20)	0.1
LCXHF3030QKT4R7MNR	NRM3015T 4R7MNRSV	4.7	±20%	120 (100)	1.00 (1.40)	1.00 (1.40)	1.70 (1.90)	0.1
LCXHF3030QKT6R8MNR	NRM3015T 6R8MNRSV	6.8	±20%	168 (140)	0.90 (1.15)	0.85 (1.20)	1.40 (1.60)	0.1
LCXHF3030QKT100MNR	NRM3015T 100MNRSV	10	±20%	228 (190)	0.76 (0.91)	0.75 (1.00)	1.24 (1.40)	0.1
LCXHF3030QKT220MNR	NRM3015T 220MNRSV	22	±20%	504 (420)	0.51 (0.66)	0.53 (0.70)	0.85 (0.95)	0.1
LCXHF3030QKT470MNR	NRM3015T 470MNRSV	47	±20%	980 (820)	0.29 (0.39)	0.38 (0.50)	0.60 (0.65)	0.1
LCXHF3030QKT101MNR	NRM3015T 101MNRSV	100	±20%	2028 (1690)	0.21 (0.27)	0.24 (0.33)	0.40 (0.45)	0.1

●4040WK type

新品番	旧品番（参考用）	公称インダクタンス［μH］	インダクタンス許容差	直流抵抗［mΩ］Max (Typ)	定格電流 ※）［A］			測定周波数［MHz］
					直流重畳許容電流 Idc1 Max (Typ)	温度上昇許容電流① Idc2 Max (Typ)	温度上昇許容電流② Idc2 Max (Typ)	
LCXHF4040WKT1R0MNR	NRM4020T 1R0MNRRV	1	±20%	31 (26)	4.60 (5.30)	2.43 (3.36)	3.66 (4.15)	0.1
LCXHF4040WKT2R2MNR	NRM4020T 2R2MNRRV	2.2	±20%	52 (43)	3.00 (3.40)	1.91 (2.65)	3.00 (3.37)	0.1
LCXHF4040WKT4R7MNR	NRM4020T 4R7MNRRV	4.7	±20%	84 (70)	2.00 (2.40)	1.50 (2.08)	2.27 (2.60)	0.1
LCXHF4040WKT100MNR	NRM4020T 100MNRRV	10	±20%	156 (130)	1.50 (1.70)	1.05 (1.45)	1.63 (1.85)	0.1
LCXHF4040WKT220MNR	NRM4020T 220MNRRV	22	±20%	360 (300)	1.00 (1.20)	0.71 (0.99)	1.09 (1.25)	0.1
LCXHF4040WKT470MNR	NRM4020T 470MNRRV	47	±20%	660 (550)	0.70 (0.80)	0.53 (0.73)	0.80 (0.85)	0.1
LCXHF4040WKT101MNR	NRM4020T 101MNRRV	100	±20%	1512 (1260)	0.46 (0.57)	0.34 (0.48)	0.53 (0.56)	0.1
LCXHF4040WKT221MNR	NRM4020T 221MNRRV	220	±20%	3360 (2800)	0.33 (0.37)	0.23 (0.32)	0.36 (0.375)	0.1

●5050WB type

新品番	旧品番（参考用）	公称インダクタンス［μH］	インダクタンス許容差	直流抵抗［mΩ］Max (Typ)	定格電流 ※）［A］			測定周波数［MHz］
					直流重畳許容電流 Idc1 Max (Typ)	温度上昇許容電流① Idc2 Max (Typ)	温度上昇許容電流② Idc2 Max (Typ)	
LCXHF5050WBTR47NMR	NRM5020T R47NMRRV	0.47	±30%	14.4 (12)	6.60 (7.40)	3.60 (5.00)	6.00 (6.80)	0.1
LCXHF5050WBT1R0NMR	NRM5020T 1R0NMRPV	1	±30%	24 (20)	5.00 (5.50)	2.60 (3.60)	4.40 (4.90)	0.1
LCXHF5050WBT1R5NMR	NRM5020T 1R5NMRPV	1.5	±30%	32 (27)	4.00 (4.50)	2.40 (3.30)	4.00 (4.50)	0.1
LCXHF5050WBT2R2NMR	NRM5020T 2R2NMRPV	2.2	±30%	36 (30)	3.20 (3.60)	2.10 (2.90)	3.50 (4.00)	0.1
LCXHF5050WBT3R3NMR	NRM5020T 3R3NMRRV	3.3	±30%	49 (42)	2.50 (2.90)	1.90 (2.60)	3.10 (3.60)	0.1
LCXHF5050WBT4R7MMR	NRM5020T 4R7MMRRV	4.7	±20%	69.6 (58)	2.10 (2.40)	1.50 (2.10)	2.60 (2.90)	0.1
LCXHF5050WBT100MMR	NRM5020T 100MMRRV	10	±20%	127.2 (106)	1.50 (1.70)	1.10 (1.50)	1.80 (2.00)	0.1
LCXHF5050WBT220MMR	NRM5020T 220MMRRV	22	±20%	280 (230)	1.10 (1.20)	0.80 (1.10)	1.30 (1.50)	0.1
LCXHF5050WBT470MMR	NRM5020T 470MMRRV	47	±20%	520 (435)	0.73 (0.81)	0.58 (0.80)	0.97 (1.00)	0.1
LCXHF5050WBT101MMR	NRM5020T 101MMRRV	100	±20%	1020 (850)	0.50 (0.56)	0.42 (0.58)	0.69 (0.78)	0.1

●5050XA type

新品番	旧品番（参考用）	公称インダクタンス［μH］	インダクタンス許容差	直流抵抗［mΩ］Max (Typ)	定格電流 ※）［A］			測定周波数［MHz］
					直流重畳許容電流 Idc1 Max (Typ)	温度上昇許容電流① Idc2 Max (Typ)	温度上昇許容電流② Idc2 Max (Typ)	
LCXHF5050XATR47NMR	NRM5030T R47NMRPV	0.47	±30%	13 (10)	11.00 (12.00)	4.10 (5.50)	6.80 (7.70)	0.1
LCXHF5050XAT1R0NMR	NRM5030T 1R0NMRPV	1	±30%	18.5 (14)	7.50 (8.00)	3.10 (4.30)	5.10 (5.80)	0.1
LCXHF5050XAT1R5NMR	NRM5030T 1R5NMRPV	1.5	±30%	21.6 (18)	6.30 (6.80)	2.80 (3.70)	4.50 (5.10)	0.1
LCXHF5050XAT2R2NMR	NRM5030T 2R2NMRPV	2.2	±30%	29 (24)	5.10 (5.60)	2.50 (3.40)	4.00 (4.60)	0.1
LCXHF5050XAT3R3NMR	NRM5030T 3R3NMRPV	3.3	±30%	37 (32)	4.30 (4.80)	2.10 (2.90)	3.50 (3.90)	0.1
LCXHF5050XAT4R7MMR	NRM5030T 4R7MMRPV	4.7	±20%	52 (43)	3.50 (3.90)	1.90 (2.50)	3.00 (3.40)	0.1
LCXHF5050XAT6R8MMR	NRM5030T 6R8MMRPV	6.8	±20%	78 (65)	3.00 (3.40)	1.35 (1.95)	2.25 (2.50)	0.1
LCXHF5050XAT100MMR	NRM5030T 100MMRPV	10	±20%	115 (96)	2.50 (2.75)	1.10 (1.60)	1.90 (2.10)	0.1
LCXHF5050XAT220MMR	NRM5030T 220MMRPV	22	±20%	228 (190)	1.70 (1.90)	0.80 (1.10)	1.30 (1.50)	0.1
LCXHF5050XAT470MMR	NRM5030T 470MMRPV	47	±20%	360 (300)	0.85 (1.00)	0.60 (0.85)	1.00 (1.20)	0.1
LCXHF5050XAT101MMR	NRM5030T 101MMRQV	100	±20%	733 (611)	0.55 (0.60)	0.45 (0.60)	0.70 (0.80)	0.1
LCXHF5050XAT221MMR	NRM5030T 221MMRQV	220	±20%	1692 (1412)	0.38 (0.41)	0.28 (0.38)	0.46 (0.53)	0.1
LCXHF5050XAT471MMR	NRM5030T 471MMRQV	470	±20%	3672 (3060)	0.25 (0.28)	0.17 (0.24)	0.30 (0.35)	0.1

※）直流重畳許容電流（Idc1）は、直流重畳によるインダクタンス低下が30%以内となる直流電流値（at 20℃）
※）温度上昇許容電流（Idc2）①は、温度上昇が20℃となる直流電流値（at 20℃）
※）温度上昇許容電流（Idc2）②は、温度上昇が40℃となる直流電流値（at 20℃）
※）定格電流値は直流重畳許容電流と温度上昇許容電流をいずれも満足する直流電流値

▸ 当カタログには、紙面の都合上代表的な仕様しか記載しておりませんので、当社製品をご検討頂く際には、納入仕様書にて詳細な仕様の確認をお願いします。
また、各商品の詳細情報（特性グラフ、信頼性情報、使用上の注意事項など）につきましては、当社 Web サイト（http://www.ty-top.com/）に掲載しております。

■アイテム一覧

●6060XK type

新品番	旧品番(参考用)	公称インダクタンス [μH]	インダクタンス許容差	直流抵抗[mΩ] Max (Typ)	定格電流 ※) [A]			測定周波数 [MHz]
					直流重畳許容電流 Idc1 Max (Typ)	温度上昇許容電流① Idc2 Max (Typ)	温度上昇許容電流② Idc2 Max (Typ)	
LCXHF6060XKL1R0NMR	NRM6030T 1R0NMRPV	1	±30%	17 (14)	7.50 (8.10)	3.40 (4.90)	5.80 (6.60)	0.1
LCXHF6060XKL2R2NMR	NRM6030T 2R2NMRPV	2.2	±30%	24 (20)	4.80 (6.00)	2.90 (4.00)	4.70 (5.40)	0.1
LCXHF6060XKL4R7MMR	NRM6030T 4R7MMRRV	4.7	±20%	36 (30)	3.30 (3.80)	2.30 (3.30)	3.80 (4.40)	0.1
LCXHF6060XKL100MMR	NRM6030T 100MMRRV	10	±20%	72 (60)	2.20 (2.60)	1.60 (2.25)	2.70 (3.10)	0.1
LCXHF6060XKL220MMR	NRM6030T 220MMRRV	22	±20%	150 (125)	1.50 (1.80)	1.10 (1.60)	1.90 (2.20)	0.1
LCXHF6060XKL470MMR	NRM6030T 470MMRRV	47	±20%	320 (270)	1.00 (1.20)	0.76 (1.10)	1.27 (1.48)	0.1
LCXHF6060XKL101MMR	NRM6030T 101MMRRV	100	±20%	660 (550)	0.73 (0.85)	0.53 (0.74)	0.88 (0.99)	0.1

●6060YE type

新品番	旧品番(参考用)	公称インダクタンス [μH]	インダクタンス許容差	直流抵抗[mΩ] Max (Typ)	定格電流 ※) [A]			測定周波数 [MHz]
					直流重畳許容電流 Idc1 Max (Typ)	温度上昇許容電流① Idc2 Max (Typ)	温度上昇許容電流② Idc2 Max (Typ)	
LCXHF6060YEL1R0NMR	NRM6045T 1R0NMRRV	1	±30%	13 (10)	13.50 (14.50)	4.00 (6.00)	6.20 (7.00)	0.1
LCXHF6060YEL1R5NMR	NRM6045T 1R5NMRRV	1.5	±30%	19 (14)	10.00 (11.00)	3.40 (4.70)	5.50 (6.40)	0.1
LCXHF6060YEL2R2NMR	NRM6045T 2R2NMRRV	2.2	±30%	23 (18)	8.50 (9.50)	3.00 (4.00)	4.40 (5.10)	0.1
LCXHF6060YEL3R3MMR	NRM6045T 3R3MMRSV	3.3	±20%	27.6(23)	7.00 (7.50)	2.50 (3.50)	4.00 (4.50)	0.1
LCXHF6060YEL4R7MMR	NRM6045T 4R7MMRRV	4.7	±20%	36 (30)	6.00 (6.50)	2.20 (3.00)	3.60 (3.90)	0.1
LCXHF6060YEL6R8MMR	NRM6045T 6R8MMRRV	6.8	±20%	52 (43)	5.10 (5.60)	1.90 (2.60)	3.10 (3.50)	0.1
LCXHF6060YEL100MMR	NRM6045T 100MMRSV	10	±20%	60 (50)	4.00 (4.40)	1.80 (2.40)	2.60 (3.20)	0.1
LCXHF6060YEL150MMR	NRM6045T 150MMRRV	15	±20%	105 (87)	3.10 (3.50)	1.40 (1.80)	2.15 (2.45)	0.1
LCXHF6060YEL220MMR	NRM6045T 220MMRRV	22	±20%	132 (110)	2.50 (3.00)	1.20 (1.60)	1.80 (2.00)	0.1
LCXHF6060YEL330MMR	NRM6045T 330MMRRV	33	±20%	216 (180)	1.75 (1.95)	0.75 (0.95)	1.25 (1.35)	0.1
LCXHF6060YEL470MMR	NRM6045T 470MMRRV	47	±20%	272 (227)	1.55 (1.70)	0.70 (0.90)	1.20 (1.30)	0.1
LCXHF6060YEL680MMR	NRM6045T 680MMRRV	68	±20%	385 (320)	1.20 (1.30)	0.65 (0.85)	1.05 (1.20)	0.1
LCXHF6060YEL101MMR	NRM6045T 101MMRRV	100	±20%	600 (475)	1.05 (1.15)	0.55 (0.70)	0.85 (0.95)	0.1
LCXHF6060YEL151MMR	NRM6045T 151MMRRV	150	±20%	816 (680)	0.83 (0.90)	0.48 (0.65)	0.76 (0.85)	0.1
LCXHF6060YEL221MMR	NRM6045T 221MMRRV	220	±20%	1320 (1100)	0.70 (0.75)	0.35 (0.50)	0.57 (0.65)	0.1
LCXHF6060YEL331MMR	NRM6045T 331MMRRV	330	±20%	1872 (1580)	0.55 (0.60)	0.29 (0.39)	0.45 (0.54)	0.1
LCXHF6060YEL471MMR	NRM6045T 471MMRRV	470	±20%	2760 (2300)	0.45 (0.50)	0.22 (0.30)	0.38 (0.45)	0.1

※)直流重畳許容電流(Idc1)は、直流重畳によるインダクタンス低下が30%以内となる直流電流値(at 20℃)
※)温度上昇許容電流(Idc2)①は、温度上昇が20℃となる直流電流値(at 20℃)
※)温度上昇許容電流(Idc2)②は、温度上昇が40℃となる直流電流値(at 20℃)
※)定格電流値は直流重畳許容電流と温度上昇許容電流をいずれも満足する直流電流値

■定格電流のディレーティング

●LCXH シリーズ
LCXH シリーズは、周囲温度により定格電流のディレーティングが必要です。
下図を参照し使用電流のディレーティングを行ってください。

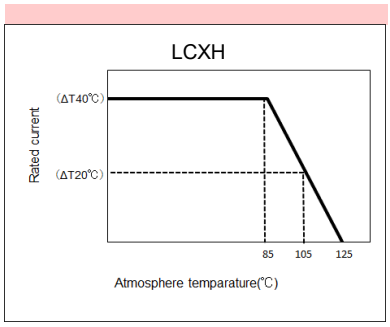

巻線フェライト系パワーインダクタ LSXN/LSXP/LCXN/LCXP/LBXN/LBXP/LLXN/LLXP/LMXN/LMXP シリーズ
巻線フェライト系パワーインダクタ LAXH/LCXH/LBXH/LMXH シリーズ
巻線フェライト系 D 級アンプ用インダクタ LCXA

■包装

①最小受注単位数

Type	標準数量 [pcs] テーピング
2020KK	2500
2020MK	2500
2424KK	2500
2424MK	2500
3030KK	2000
3030MK	2000
3030QK	2000
4040KK	5000
4040MK	4500
4040TK	3500
4040WK	700

Type	標準数量 [pcs] テーピング
5050KK	1000
5050MK	1000
5050PK	1000
5050WB	800
5050WK	800
5050WD 5050WE	2500
5050XK 5050XA	500
5050YA 5050YK	1500
6060KK	1000
6060MK	1000
6060PK	1000
6060WK	2500
6060WH	2000
6060XK	2000
6060YE	1500
8080XK	1000
8080YK 8080YB	1000

②テーピング材質

●エンボステープ

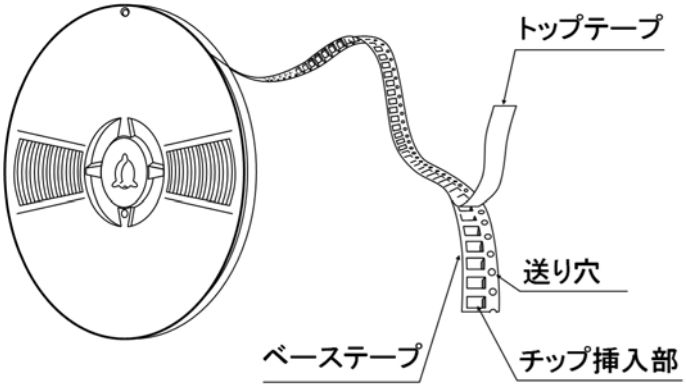

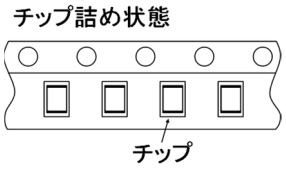

③テーピング寸法

●エンボステープ 8mm 幅(0.315inch 幅)

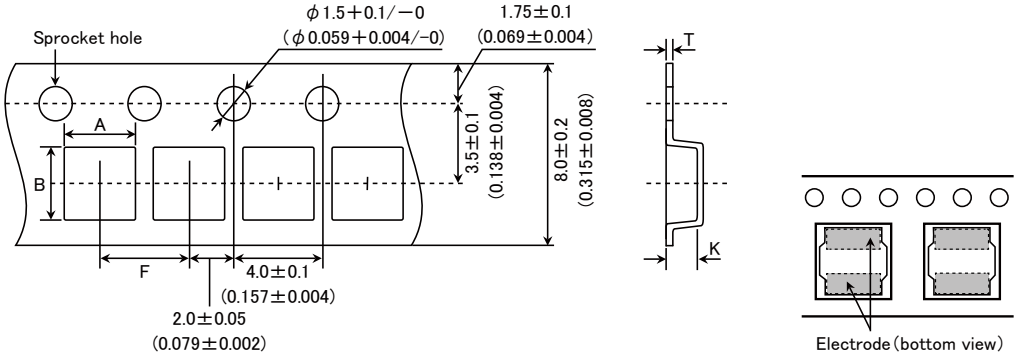

▸ 当カタログには、紙面の都合上代表的な仕様しか記載しておりませんので、当社製品をご検討頂く際には、納入仕様書にて詳細な仕様の確認をお願いします。
また、各商品の詳細情報(特性グラフ、信頼性情報、使用上の注意事項など)につきましては、当社 Web サイト(http://www.ty-top.com/)に掲載しております。

Type	チップ挿入部		挿入ピッチ	テープ厚み	
	A	B	F	T	K
2020KK 2020MK	2.2±0.1 (0.102±0.004)	2.2±0.1 (0.102±0.004)	4.0±0.1 (0.157±0.004)	0.25±0.05 (0.009±0.002)	1.3±0.1 (0.051±0.004)
2424KK 2424MK	2.6±0.1 (0.087±0.004)	2.6±0.1 (0.102±0.004)		0.25±0.05 (0.009±0.002)	1.3±0.1 (0.051±0.004)
3030KK	3.2±0.1 (0.126±0.004)	3.2±0.1 (0.126±0.004)		0.3±0.05 (0.012±0.002)	1.4±0.1 (0.055±0.004)
3030MK					1.6±0.1 (0.063±0.004)
3030QK					1.9±0.1 (0.075±0.004)

単位：mm(inch)

●エンボステープ 12mm 幅(0.47inch 幅)

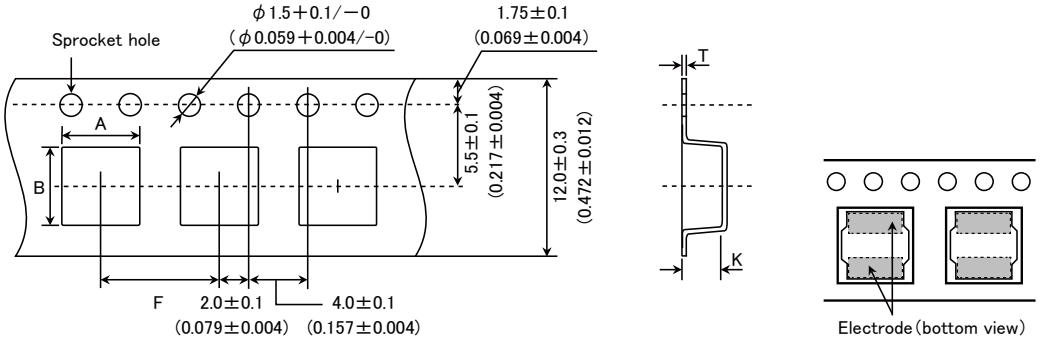

Type	チップ挿入部		挿入ピッチ	テープ厚み	
	A	B	F	T	K
4040KK	4.3±0.1 (0.169±0.004)	4.3±0.1 (0.169±0.004)	8.0±0.1 (0.315±0.004)	0.3±0.1 (0.012±0.004)	1.4±0.1 (0.055±0.004)
4040MK					1.6±0.1 (0.063±0.004)
4040TK 4040WK					2.1±0.1 (0.083±0.004)
5050KK	5.25±0.1 (0.207±0.004)	5.25±0.1 (0.207±0.004)			1.4±0.1 (0.055±0.004)
5050MK					1.4±0.1 (0.055±0.004)
5050PK					1.6±0.1 (0.063±0.004)
5050WB 5050WK					2.3±0.1 (0.091±0.004)
5050WD 5050WE					2.7±0.1 (0.106±0.004)
5050XK 5050XA	5.15±0.1 (0.203±0.004)	5.15±0.1 (0.203±0.004)		0.4±0.1 (0.016±0.004)	3.2±0.1 (0.126±0.004)
5050YK 5050YA	5.15±0.1 (0.203±0.004)	5.15±0.1 (0.203±0.004)			4.2±0.1 (0.165±0.004)
6060KK	6.3±0.1 (0.248±0.004)	6.3±0.1 (0.248±0.004)			1.4±0.1 (0.055±0.004)
6060MK					1.6±0.1 (0.063±0.004)
6060PK					1.6±0.1 (0.063±0.004)
6060WK					2.3±0.1 (0.090±0.004)
6060WH 6060XK					3.1±0.1 (0.122±0.004)
6060YE					4.7±0.1 (0.185±0.004)

単位：mm(inch)

▸ 当カタログには、紙面の都合上代表的な仕様しか記載しておりませんので、当社製品をご検討頂く際には、納入仕様書にて詳細な仕様の確認をお願いします。
また、各商品の詳細情報(特性グラフ、信頼性情報、使用上の注意事項など)につきましては、当社 Web サイト(http://www.ty-top.com/)に掲載しております。

●エンボステープ 16mm 幅(0.63inch 幅)

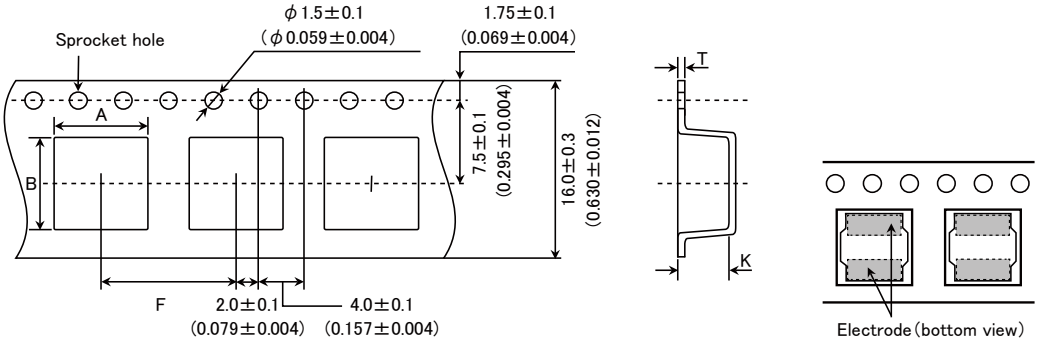

Type	チップ挿入部		挿入ピッチ	テープ厚み	
	A	B	F	T	K
8080XK	8.3±0.1 (0.327±0.004)	8.3±0.1 (0.327±0.004)	12.0±0.1 (0.472±0.004)	0.5±0.1 (0.020±0.004)	3.4±0.1 (0.134±0.004)
8080YK 8080YB					4.5±0.1 (0.177±0.004)

単位:mm(inch)

④リーダー部・空部

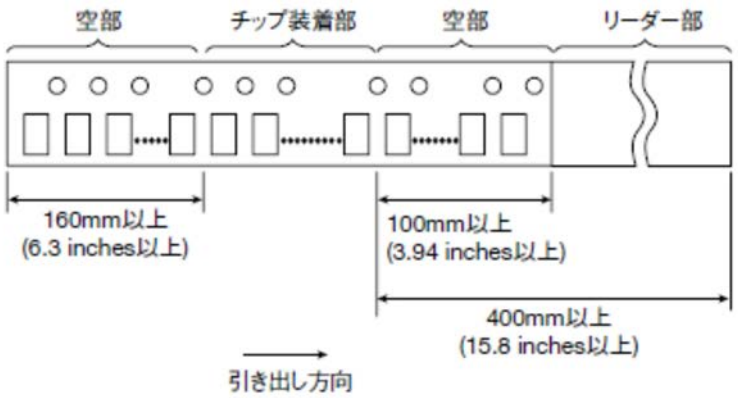

⑤リール寸法

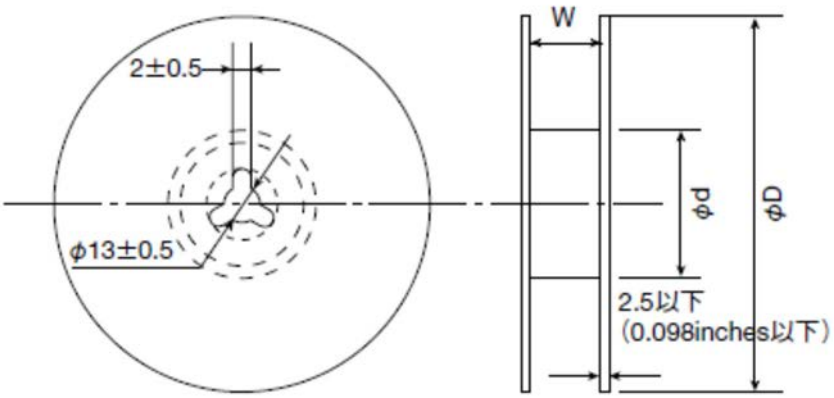

▸ 当カタログには、紙面の都合上代表的な仕様しか記載しておりませんので、当社製品をご検討頂く際には、納入仕様書にて詳細な仕様の確認をお願いします。
また、各商品の詳細情報(特性グラフ、信頼性情報、使用上の注意事項など)につきましては、当社 Web サイト(http://www.ty-top.com/)に掲載しております。

Type	リール寸法（参考値）		
	φD	φd	W
2020KK	180±0.5 （7.087±0.019）	60±1.0 （2.36±0.04）	10.0±1.5 （0.394±0.059）
2020MK			
2424KK			
2424MK			
3030KK			
3030MK			
3030QK			
4040WK	180±3.0 （7.087±0.118）	60±2.0 （2.36±0.08）	14.0±1.5 （0.551±0.059）
5050KK			
5050MK			
5050PK			
5050WB 5050WK			
5050XK 5050XA			
6060KK			
6060MK			
6060PK			

単位：mm（inch）

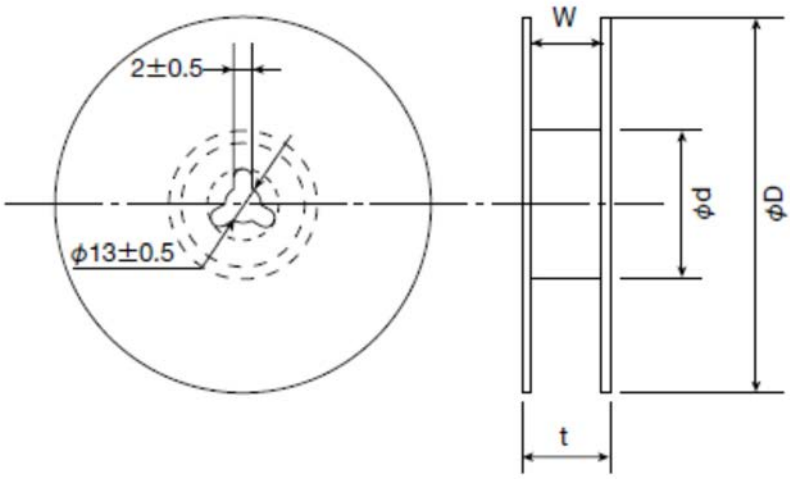

Type	リール寸法（参考値）			
	φD	φd	t（max.）	W
4040KK	330±3.0 （12.99±0.118）	80±2.0 （3.15±0.078）	18.5 （0.72）	13.5±1.0 （0.531±0.04）
4040MK				
4040TK				
5050WD 5050WE				
5050YA 5050YK				
6060WK				
6060WH 6060XK				
6060YE				
8080XK			22.5 （0.89）	17.5±1.0 （0.689±0.04）
8080YK 8080YB				

単位：mm（inch）

⑥トップテープ強度

トップテープのはがし力は、下図矢印方向にて 0.1～1.3N となります。

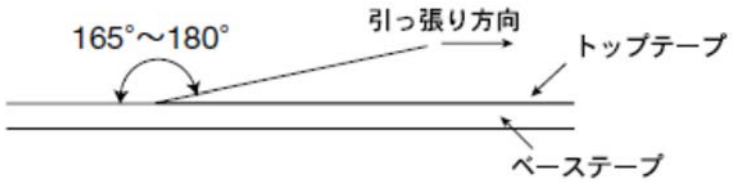

▸ 当カタログには、紙面の都合上代表的な仕様しか記載しておりませんので、当社製品をご検討頂く際には、納入仕様書にて詳細な仕様の確認をお願いします。
また、各商品の詳細情報（特性グラフ、信頼性情報、使用上の注意事項など）につきましては、当社 Web サイト（http://www.ty-top.com/）に掲載しております。

■信頼性

1. 使用温度範囲	
規格値	－40～＋125℃（製品自己発熱を含む）
試験方法・摘要	自己発熱による温度上昇を含む。

2. 保存温度範囲	
規格値	－40～＋125℃
試験方法・摘要	テーピング状態で－5～＋40℃

3. 定格電流	
規格値	規定の範囲内にあること

4. インダクタンス	
規格値	規定の範囲内にあること
試験方法・摘要	測定器　　：LCR メータ（HP4285A 又は同等品） 測定周波数　：100kHz、1V

5. 直流抵抗	
規格値	規定の範囲内にあること
試験方法・摘要	測定器　　：直流抵抗計（HIOKI 3227 又は同等品）

6. 高温放置	
規格値	外観に著しい異常のないこと。 インダクタンス変化率 ： ±10%以内
試験方法・摘要	試験温度：125℃ 試験時間：1000 時間

7. 温度サイクル	
規格値	外観に著しい異常のないこと。 インダクタンス変化率 ： ±10%以内
試験方法・摘要	試験温度：－40℃～105℃ 試験回数：1000 サイクル 定常時間：30 分 移行時間：1 分以内

8. 耐湿性	
規格値	外観に著しい異常のないこと。 インダクタンス変化率 ： ±10%以内
試験方法・摘要	試験温度：85℃ 試験湿度：85%RH 試験時間：1000 時間

9. 高温負荷	
規格値	外観に著しい異常のないこと。 インダクタンス変化率 ： ±10%以内
試験方法・摘要	試験温度：105℃ 試験時間：1000 時間 印加電流：定格電流

▸ 当カタログには、紙面の都合上代表的な仕様しか記載しておりませんので、弊社製品をご検討頂く際には、納入仕様書にて詳細な仕様の確認をお願いします。
また、各商品の詳細情報（特性グラフ、信頼性情報、使用上の注意事項など）につきましては、当社 Web サイト（http://www.ty-top.com/）に掲載しております。

10. 耐溶剤性	
規格値	外観に著しい異常のないこと。
試験方法・摘要	①25±5℃の IPA に 3 分～3.5 分浸漬。 ②IPA から取り出し、IPA に浸しておいたブラシを用いて、10 回磨く。 ③①②を更に 2 回繰り返す。

11. 衝撃試験	
規格値	外観に著しい異常のないこと。 インダクタンス変化率 ： ±10%以内
試験方法・摘要	互いに直行する 3 軸に沿って、各方向に 3 回（計 18 回）行う。 最大加速度：100g 持続時間：6ms 波形：半波正弦波 速度変化：3.7m/s.

12. 耐振性	
規格値	外観に著しい異常のないこと。 インダクタンス変化率 ： ±10%以内
試験方法・摘要	振動周波数：10Hz～2000Hz（20 分間） 加速度：5g' s 互いに垂直な 3 方向に 12 回ずつ（計 36 回）行う。

13. はんだ耐熱性(リフロー)	
規格値	外観に著しい異常のないこと。 インダクタンス変化率 ： ±10%以内
試験方法・摘要	ピーク温度 250±5℃・30±5 秒 183℃以上・90～120 秒のリフロー炉に 3 回通す。 試験後の測定は、室温中に 24±4 時間放置した後に行う。

14. ESD	
規格値	外観に著しい異常のないこと。 インダクタンス変化率 ： ±10%以内
試験方法・摘要	AEC-Q200-002 に従う。

15. はんだぬれ性	
規格値	端子電極部分の 90%以上が新しいはんだで覆われていること。
試験方法・摘要	J-STD-002 に従う。 a)方法 B　はんだ温度：235±5℃、 浸漬時間：5 秒 c)方法 D　はんだ温度：260±5℃、 浸漬時間：30 秒

16. 耐基板曲げ性	
規格値	外観に著しい異常のないこと。 インダクタンス変化率 ： ±10%以内
試験方法・摘要	試験基板に製品をリフローはんだ付けし、下図のように矢印の方向に、たわみ量が 2mm になった状態で 60 秒間荷重を加える。 基板寸法：100 mm×40 mm×1.6 mm 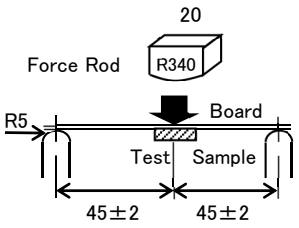

▸ 当カタログには、紙面の都合上代表的な仕様しか記載しておりませんので、弊社製品をご検討頂く際には、納入仕様書にて詳細な仕様の確認をお願いします。
また、各商品の詳細情報（特性グラフ、信頼性情報、使用上の注意事項など）につきましては、当社 Web サイト（http://www.ty-top.com/）に掲載しております。

17. 端子電極固着力	
規格値	外観に著しい異常のないこと。
試験方法・摘要	下図のように矢印の方向に 17.7N、60±5 秒間力を加える。 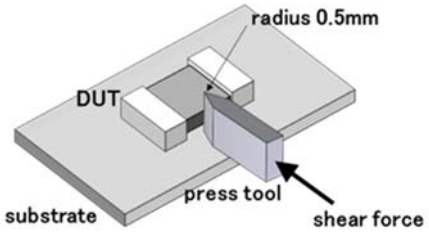

18. 標準状態	
規格値	標準試験条件 : 特に指定の無い限り、温度 20±15℃、湿度 65±20%とする。 但し、疑義を生じた場合は、温度 20±2℃、湿度 65±5%とする。 インダクタンスは当社測定値を標準にお願いします。

▸ 当カタログには、紙面の都合上代表的な仕様しか記載しておりませんので、弊社製品をご検討頂く際には、納入仕様書にて詳細な仕様の確認をお願いします。
また、各商品の詳細情報（特性グラフ、信頼性情報、使用上の注意事項など）につきましては、当社 Web サイト（http://www.ty-top.com/）に掲載しております。

車載（制御系・安全系）用 巻線フェライト系パワーインダクタ LAYP シリーズ
車載（制御系・安全系）用 巻線フェライト系パワーインダクタ LAXH シリーズ
車載（ボディ系・情報系）用 巻線フェライト系パワーインダクタ LCXN/LCXP シリーズ
車載（ボディ系・情報系）用 巻線フェライト系パワーインダクタ LCXH シリーズ
車載（ボディ系・情報系）用 巻線フェライト系 D 級アンプ用インダクタ LCXA
車載（ボディ系・情報系）用 巻線フェライト系パワーインダクタ LCRN シリーズ
通信インフラ・産業機器用 巻線フェライト系パワーインダクタ LBXN/LBXP シリーズ
通信インフラ・産業機器用 巻線フェライト系パワーインダクタ LBXH シリーズ
通信インフラ・産業機器用 巻線フェライト系パワーインダクタ LBRN シリーズ
医療機器（国際分類クラスⅢ）用 巻線フェライト系パワーインダクタ LMXN/LMXP シリーズ
医療機器（国際分類クラスⅢ）用 巻線フェライト系パワーインダクタ LMXH シリーズ
医療機器（国際分類クラスⅢ）用 巻線フェライト系パワーインダクタ LMRN シリーズ

■使用上の注意

1. 回路設計	
注意点	◆使用環境及び定格・性能の確認 1. 医療機器、宇宙用機器あるいは原子力関係機器などは、故障が発生した場合、人命への影響または社会的に甚大な損失を与えます。これらの機器に使用するインダクタは、汎用インダクタと区別した高い信頼性設計が必要になる場合があります。 2. 結露状態となる場所、腐食性ガス（硫化水素、亜硫酸、塩素、等）が充満する場所で使用すると、特性劣化に至る場合があります。このような環境での使用は避けて下さい。 ◆使用電流（定格電流の確認） 1. インダクタに通電される電流は、突入電流も含めて定格電流以下で使用して下さい。また、直流電流に交流電流が重畳されている電流の場合は、尖頭電流の和が定格電流以下となるようにして下さい。 2. 磁気飽和によってインダクタンスが低下するため、許容電流以上の電流は通電しないで下さい。 ◆温度上昇 パワーチョークコイルの温度上昇は最終製品の設置条件によって決まります。 実際の最終製品で、パワーチョークコイルの温度上昇が指定された温度範囲内に収まることを確認して下さい。

2. 基板設計	
注意点	◆取り付け箇所の設計 1. ランドパターンについては、推奨ランドパターンをご参照下さい。 2. 基板のひずみによる製品へのストレスがあります。 （LAXH/LCXN/LCXP/LBXN/LBXP/LMXN/LMXP, LCXH/LCXA/LBXH/LMXH） 3. 基板への部品配置について配慮願います。 （LAXH/LCXN/LCXP/LBXN/LBXP/LMXN/LMXP, LCXH/LCXA/LBXH/LMXH）
管理ポイント	◆取り付け箇所の設計 実装上の注意 1. 実装状態を確認の上ご使用下さいますようお願いいたします。 2. 本製品のはんだ付けはリフローはんだ工法に限ります。 3. 推奨ランドパターンは、電気特性、実装性を考慮しています。この寸法以外で設計されますと位置ずれ等によるはんだ付け不具合、製品へのストレスが掛かることがあり、十分な性能を得られない場合があります。推奨ランドパターンと異なる場合、はんだ付け後の製品へのストレスが大きくなり、製品クラックや特性不具合の原因になる場合があります。ご採用の検討時におかれましては十分に評価を行い、貴社責任下においてご使用可否の判断をお願いいたします。 （LAXH/LCXN/LCXP/LBXN/LBXP/LMXN/LMXP, LCXH/LCXA/LBXH/LMXH） 4. 実装後に熱ストレスを与えた場合、実装する基板と製品の熱膨張係数の違いから、フェライトコアへクラックが発生する場合があります。（下記図参照）ご採用の検討時おかれましては十分に評価を行い、貴社責任下においてご使用可否の判断をお願いいたします。 （LAXH/LCXN/LCXP/LBXN/LBXP/LMXN/LMXP, LCXH/LCXA/LBXH/LMXH） 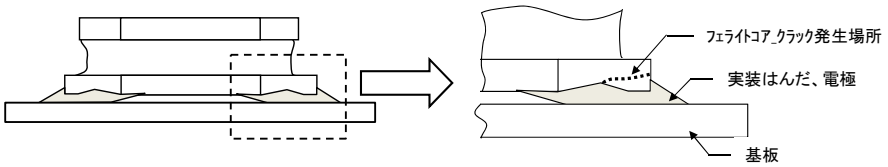

▸ 当カタログには、紙面の都合上代表的な仕様しか記載しておりませんので、弊社製品をご検討頂く際には、納入仕様書にて詳細な仕様の確認をお願いします。
また、各商品の詳細情報（特性グラフ、信頼性情報、使用上の注意事項など）につきましては、当社 Web サイト（http://www.ty-top.com/）に掲載しております。

5. 基板のそり・たわみに対して、ストレスが加わらないよう製品の位置、方向を配慮願います。基板を分割する際、分断付近では製品へのストレスを受けやすくなりますので配慮願います。
（LAXH/LCXN/LCXP/LBXN/LBXP/LMXN/LMXP, LCXH/LCXA/LBXH/LMXH）

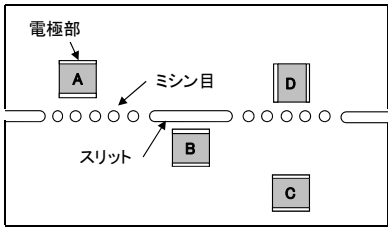

A>C>B≡D の順でストレスを受けやすくなります。
ストレスが加わらない様に部品の配置を配慮願います。

3. 実装

注意点

◆実装状態
1. 製品を基板に実装する場合には、製品本体に過度の加重が加わらない様にして下さい。
2. 実装状態を御確認の上御使用下さいます様お願い致します。

管理ポイント

◆実装状態
1. 実装時、製品に過度の加重が加わりますと破損する場合があります。
2. 実装後の基板の取り扱い時には、たわみやひねりにおいても製品にストレスが加わることがありますので、ご採用の検討時おかれましては十分に評価を行い、貴社責任下においてご使用可否の判断をお願いいたします。
（LAXH/LCXN/LCXP/LBXN/LBXP/LMXN/LMXP, LCXH/LCXA/LBXH/LMXH）

＜たわみ＞

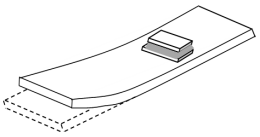

＜ひねり＞

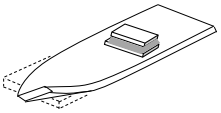

4. はんだ付け

注意点

◆リフローはんだ付け
1. リフローはんだ付けは弊社営業窓口にご相談頂き、納入仕様書の推奨条件に従って行って下さい。
2. 本製品のはんだ付けはリフローはんだ付け工法に限ります。
3. リフロー後常温に戻るまでは、製品に応力が加わらない様にして下さい。

◆鉛フリーはんだによるはんだ付け
1. 本製品をご使用時、鉛フリーはんだをご使用される場合は固着強度、はんだ耐熱温度、はんだ付け性、はんだフィレット形成状態等を十分にご確認いただき、ご使用されるようお願い致します。

◆はんだゴテによる修正作業
1. はんだゴテによる修正作業はランド部にコテ先をあて、コテ先温度 350℃以下、3 秒以内で行って下さい。コテ先は、製品に直接触れないようにして下さい。

管理ポイント

◆リフローはんだ付け
1. 規定のはんだ条件の範囲を超えると過度の熱により製品が破損する場合があります。

推奨リフロー温度プロファイル（鉛フリーはんだ使用時のみ適用）

LAXH/LCXN/LCXP/LBXN/LBXP/LMXN/LMXP,
LCXH/LCXA/LBXH/LMXH, LCRN/LBRN/LMRN

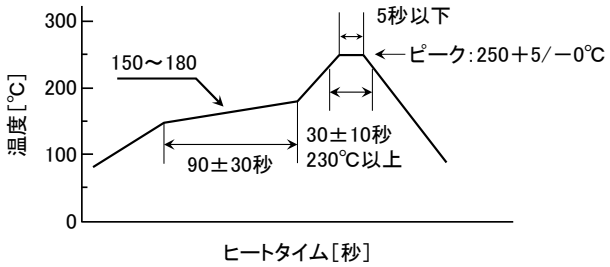

LAYP

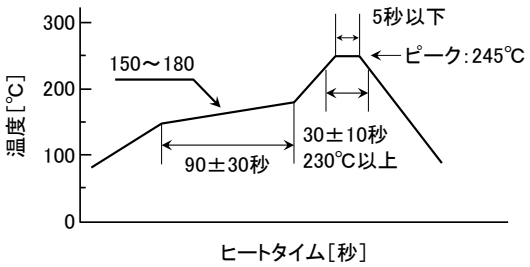

▶ 当カタログには、紙面の都合上代表的な仕様しか記載しておりませんので、弊社製品をご検討頂く際には、納入仕様書にて詳細な仕様の確認をお願いします。
また、各商品の詳細情報（特性グラフ、信頼性情報、使用上の注意事項など）につきましては、当社 Web サイト（http://www.ty-top.com/）に掲載しております。

5. 洗浄	
注意点	◆基板洗浄 超音波による洗浄はご容赦願います。
管理ポイント	◆基板洗浄 1. 超音波洗浄を行うと超音波洗浄力により製品が破損する場合があります。

6. 取り扱い	
注意点	◆一般的な取り扱い 1. 磁石及び磁気を帯びたものを近づけないで下さい。 ◆基板分割 1. 部品実装後、基板分割作業の際には、基板にたわみやひねりストレスを与えないように注意して下さい。 2. 基板分割時は、手割りを避け専用治具などで行って下さい。 ◆機械的衝撃 1. 落下及び衝突などによる過度の機械的衝撃を与えないで下さい。 2. 運搬時には製品に物が接触して製品に衝撃及び力が加わらないようにして下さい。 ◆製品への押下 1. 巻線部分に力が加わる様な押下をしないで下さい。フェライトコア露出部に衝撃及び押下をしないで下さい。 ◆梱包状態での取り扱い 1. 梱包箱の積み重ねは、極力避けて下さい。
管理ポイント	◆一般的な取り扱い 1. 磁気の影響により特性が変化する場合があります。 ◆基板分割 1. 基板を分割する際にたわみやひねりなどのストレスを与えますと製品が破損する場合がありますので、極力ストレスを与えないようにして下さい。 ◆機械的衝撃 1. 機械的衝撃により破損する場合があります。 2. 運搬時の取り扱いにより破損する場合があります。 ◆製品への押下 1. 過度の衝撃、応力により破損および特性が変化する場合があります。 ◆梱包状態での取り扱い 1. 梱包箱の積み重ねにより、テープの変形や製品が破損する場合があります。

7. 貯蔵・保管	
注意点	◆貯蔵・保管 1. 梱包材の劣化や電極のはんだ付け性を損なわないため、温度－5～40℃、湿度 70%以下で保管できますが、周囲温度 30℃以下を推奨致します。また良好な条件下での保管でも時間とともにはんだ付け性は劣化しますので、弊社出荷より 6 ヶ月以内にご使用下さいます様お願い致します。尚、6 ヶ月を越えた場合は、はんだ付け性をご確認の上ご使用をお願い致します。
管理ポイント	◆貯蔵・保管 1. 高温高湿環境下では、電極端子の酸化によるはんだ付け性の劣化やテーピングなどの性能劣化が加速される場合があります。

▸ 当カタログには、紙面の都合上代表的な仕様しか記載しておりませんので、弊社製品をご検討頂く際には、納入仕様書にて詳細な仕様の確認をお願いします。
また、各商品の詳細情報（特性グラフ、信頼性情報、使用上の注意事項など）につきましては、当社 Web サイト（http://www.ty-top.com/）に掲載しております。